IRITRACK V3 KIT: GUIA DE INSTALACION
AUTO – SSV – CAMION

¿Qué es Iritrack?

Iritrack es un sistema de seguimiento y seguridad en tiempo real por satélite (Iridium) que proporciona:

- **Geo-seguimiento en el mapa de todos los vehículos equipado (competidores, organización, rescate,...)**
- **Envío automático (inclinómetro, decelerómetro) y manual (botones) de alarmas** al Race HQ en caso de accidente, emergencia médica, problema técnico/mecánico, detener/pausa
- **Comunicación telefónica y via mensaje de texto** con el Race HQ
- **Seguimiento en vivo y paso del tiempo**

Para más información, consulte la Guía del usuario de Iritrack

Iritrack se entrega justo antes del Rally después de la validación de Administrative Checks Marlink.

Características técnicas:

1) Dimensiones: 180 x 112 x 53 mm (A x A x P), sin soporte/conectadores
2) Peso: 830g
3) Consumo: 12V, 100mA (en suspensión), 1500mA con comunicaciones
4) Externa alimentación: Input: DC 6-42V (1A)
5) Batería interna: recargable Li-ion, 6800mAH - 3.75V
6) Antenas de GPS, Iridium y Radio internas
7) Micro y altavoz incorporados

El kit se compone de:

1) Soporte Iritrack – APR4063
2) Cable de alimentación 1m con terminales – APR4059
3) Antena Iridium 3m (auto/SSV), 5m (camión) – APR4064/4065
4) Antena GPS – APR2861
5) Cable GPS 3m (auto/SSV), 5m (camión) – *APR4030/4032*

Pida su material y encuentre más información en nuestra e-shop: https://eshop.marlink.com/sp/

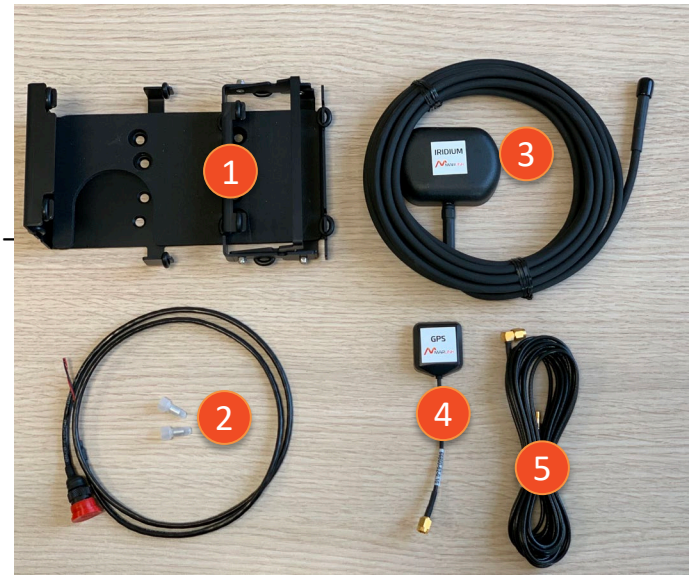

ALIMENTACIÓN

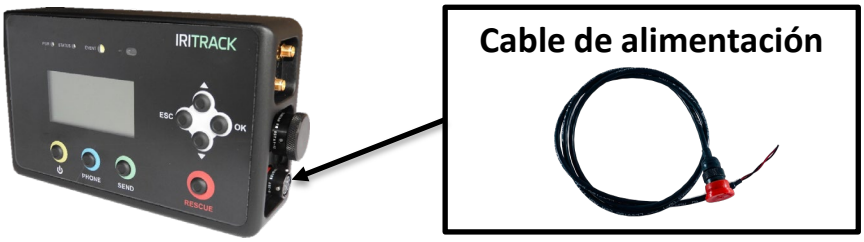

Iritrack siempre debe estar propulsado, desde el principio hasta el final del Rally.
El cable de alimentación debe estar conectado directamente a la batería del vehículo o a la caja de fusibles (no breaker).

Si es necesario puede conectar su alimentación con una extensión como indicado abajo (no incluido en el kit pero disponible en E-shop APR 4033):

1. Preparar el cable de alimentación, separar el cable negro de los otros
2. Conectar el cable de extensión al cable del Iritrack utilizando los terminales aprovisionada
   - rojo y naranja con el rojo
   - negro con el cable negro
3. Utilizar una pinza para engastar terminales
4. Conectar el cable de extensión a la batería del vehículo, el cable rojo al +12V/+24V (terminal rojo) y el cable negro al terminal negativo de la batería.
5. Conectar el fusible

1

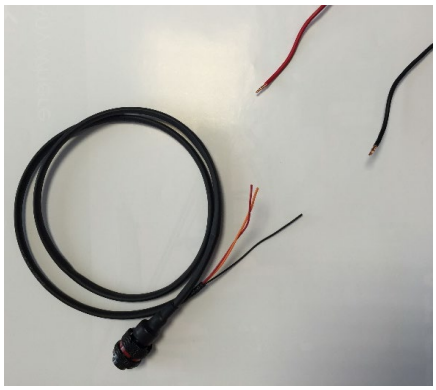

2

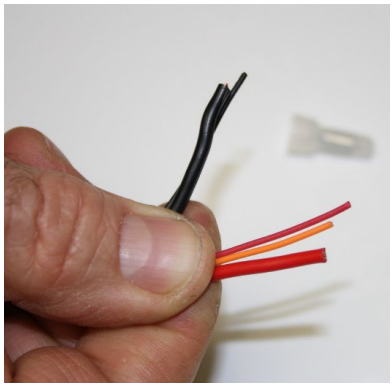

2

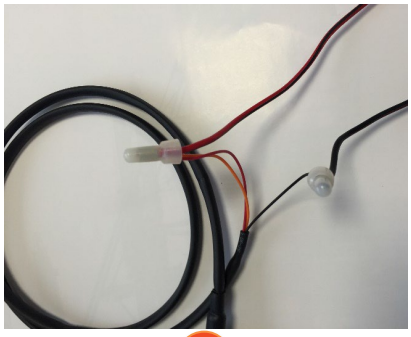

2

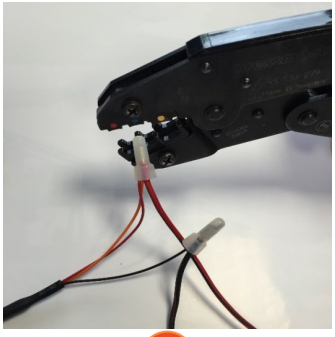

3

4

SOPORTE

Abra el soporte tirando de la manija derecha.

Asegúrese de mantener un espacio libre de 50mm a la derecha del soporte para abrirlo correctamente y respetar las curvaturas del cable.

Elija una posición compatible para su soporte, desde la posición del conductor o copiloto debe from your riding position you must :

- ✓ Ser capaz de pulsar los botones
- ✓ Tener una vista clara en la pantalla

La parte superior de Iritrack debe estar orientada hacia el parabrisas para permitir la transmisión de antenas internas (está prohibido colocar el soporte en el techo del vehículo).

ALGUNOS EJEMPLOS DE INSTALACIÓN PÁGINA 4

Un control remoto Iritrack (a comprar en nuestra tienda electrónica APR4078) está disponible si le falta espacio y/o para facilitar su instalación (consulte la página 5).

Dimensiones del soporte (abierto y cerrado) en mm

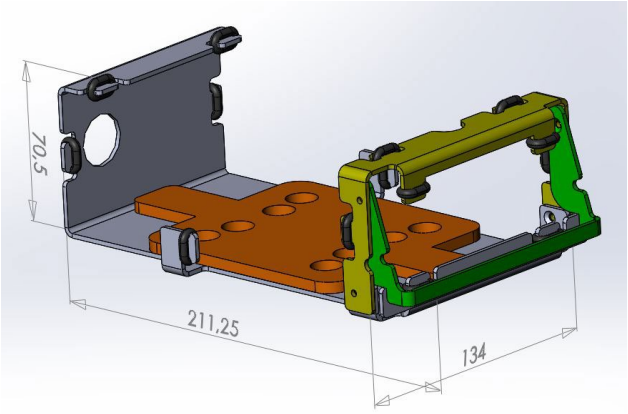

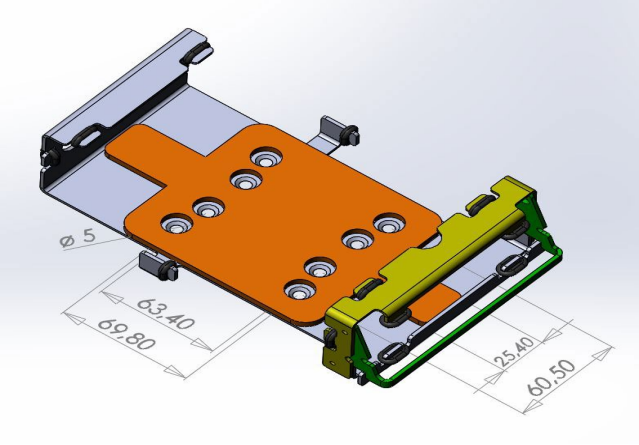

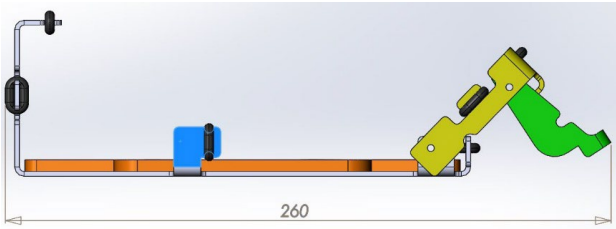

Aquí están los patrones de perforación del soporte (igual que el Iritrack anterior):

- Ancho : 69,80 mm
- Longitud: 60.50 mm
- Diámetro de perforación: 5 mm

ANTENAS Y CABLES

1) Conecte y asegure el cable del GPS a su antena, **luego coloque y caliente un tubo retráctil en la conexión.**
2) Coloque antenas magnéticas horizontalmente (GPS e Iridium) en el techo o capó del vehículo (superficie metálica). Las antenas pueden estar una al lado de la otra**. Está prohibido pintarlos o integrarlos en el núcleo del vehículo.**
3) Lleve los conectores de antena al soporte. **Los cables de antena no deben pasar por las juntas de las puertas, sino por las paredes del vehículo o por un pasacables.**

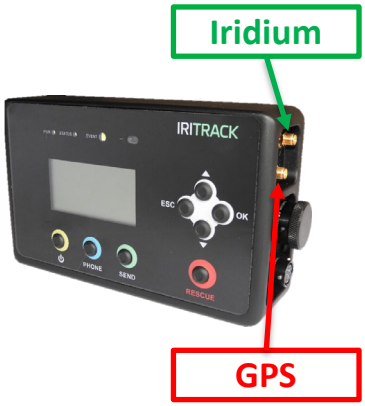

Ejemplo de instalaciones: fácil acceso a los botones, vista clara en la pantalla

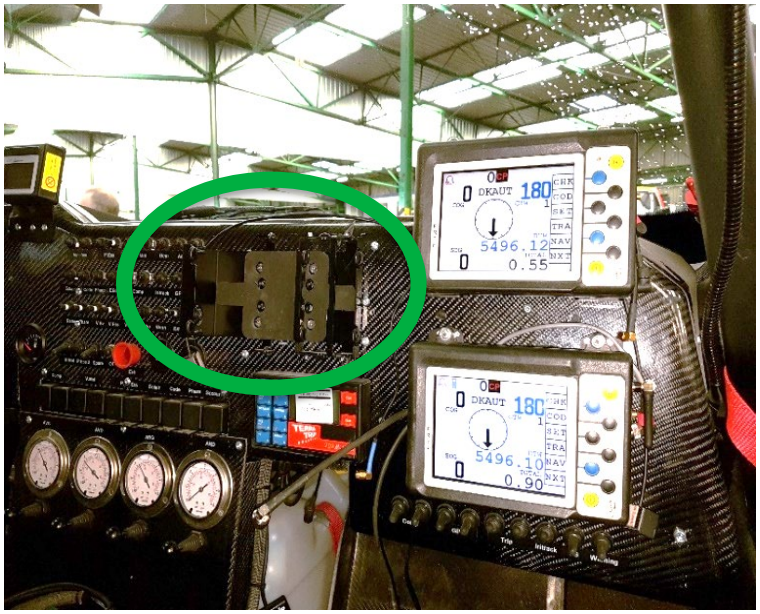

IRITRACK CONTROL REMOTO: GUIA DE INSTALACION AUTO – SSV

Iritrack remoto es una extensión Iritrack de tamaño reducido que ofrece las mismas funciones (pantalla, botones, teléfono, SMS). **El control remoto debe estar conectado al Iritrack (que estará en lo carenado delantera de tu moto por ejemplo) mediante un cable integrado al control remoto.**

Características técnicas:

1) Dimensiones: 143 x 74 x 30 mm (A x A x P), sin cables
2) Prensaestopas: 14,50mm
3) Peso: 220g
4) Alimentación suministrada por Iritrack V3 (5-36VDC) a través de cable conector

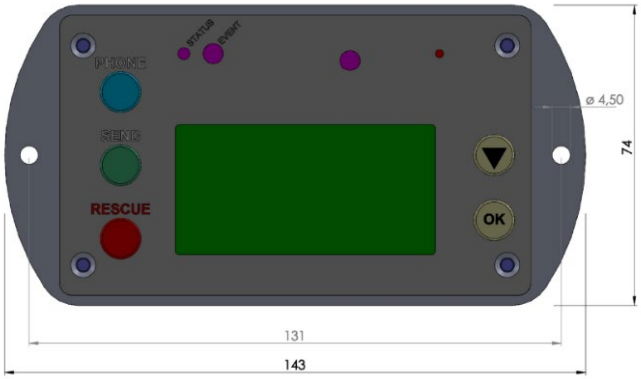

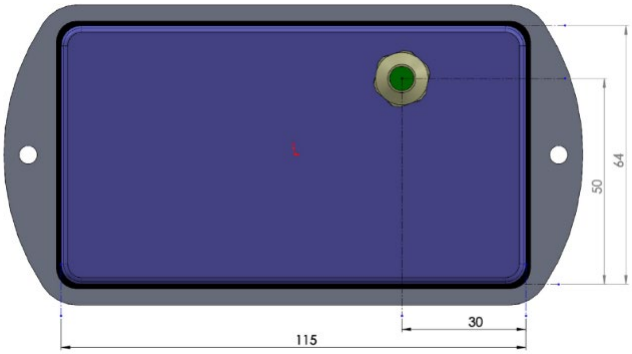

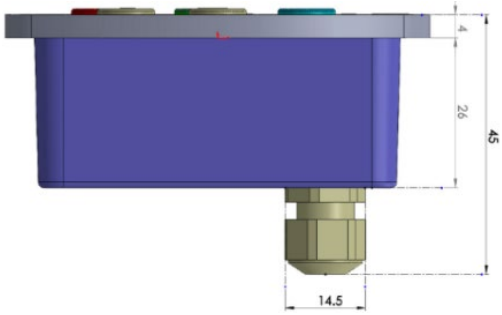

- El remoto se puede fijar o atornillar (Ø 4,50 mm) en la torre de navegación o en el manillar
- **La pantalla y los botones deben estar visibles y accesibles**
- El control remoto no requiere apuntar hacia el cielo