IRITRACK V3 KIT: GUIA DE INSTALACION MOTO - QUAD

¿Qué es Iritrack?

Iritrack es un sistema de seguimiento y seguridad en tiempo real por satélite (Iridium) que proporciona:

- **Geo-seguimiento en el mapa de todos los vehículos (competidores, organización, rescate,...)**
- **Envío automático de alarmas (inclinómetro, decelerómetro) y manual (botones)** al Race HQ en caso de accidente, emergencia médica, problema técnico/mecánico
- **Comunicación telefónica y mensaje de texto** con el Race HQ
- **Seguimiento en vivo y paso del tiempo**

Para más información, consulte la Guía del usuario de Iritrack

Iritrack se entrega justo antes del Rally después de la validación de Administrative Checks Marlink.

Características técnicas:

1) Dimensiones: 180 x 112 x 53 mm (A x A x P), sin soporte/conectadores
2) Peso: 830g
3) Consumo: 12V, 100mA (en suspensión), 1500mA con comunicaciones
4) Externa alimentación: Input: DC 6-42V (1A)
5) Batería interna: recargable Li-ion, 6800mAH - 3.75V
6) Antenas de GPS, Iridium y Radio internas
7) Micro y altavoz incorporados

El kit se compone de:

1) Soporte Iritrack – APR4063
2) Cable de alimentación 1m con terminales – APR4059
3) Antena Iridium– APR4036
4) Cable Iridium 1m – APR4084
5) Antenna GPS– APR2861
6) Cable GPS 1m – APR4029

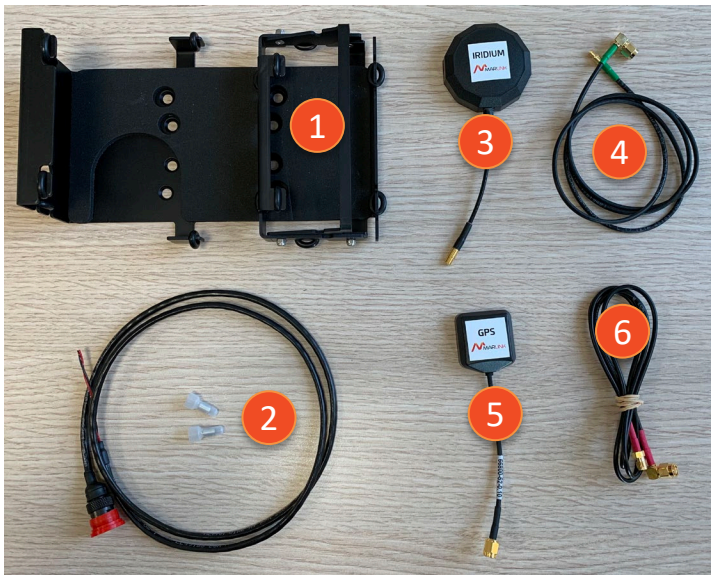

Pida su material y encuentre más información en nuestra e-shop: https://eshop.marlink.com/sp/

ALIMENTACIÓN

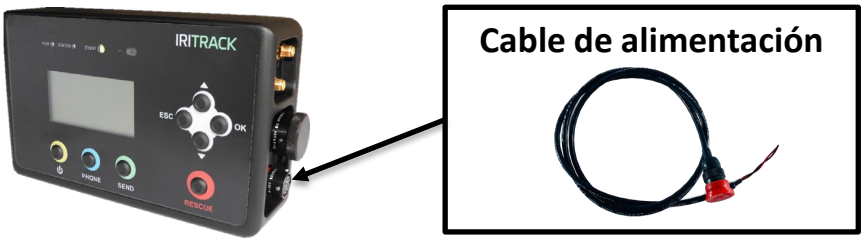

Iritrack siempre debe estar propulsado, desde el principio hasta el final del Rally.
El cable de alimentación debe estar conectado directamente a la batería del vehículo o a la caja de fusibles (no breaker).

Si es necesario puede conectar su alimentación con una extensión como indicado abajo (no incluido en el kit pero disponible en E-shop APR 4033):

1. Preparar el cable de alimentación, separar el cable negro de los otros
2. Conectar el cable de extensión al cable del Iritrack utilizando los terminales aprovisionada
   - rojo y naranja con el rojo
   - negro con el cable negro
3. Utilizar una pinza para engastar terminales
4. Conectar el cable de extensión a la batería del vehículo, el cable rojo al +12V/+24V (terminal rojo) y el cable negro al terminal negativo de la batería.
5. Conectar el fusible

1

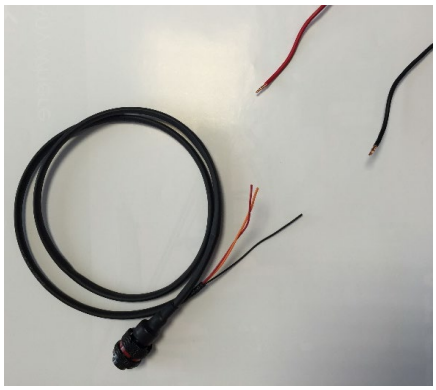

2

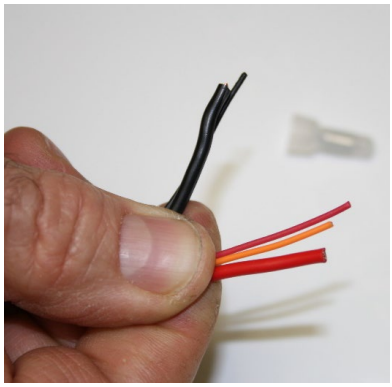

2

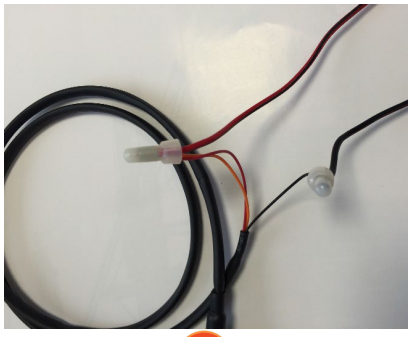

2

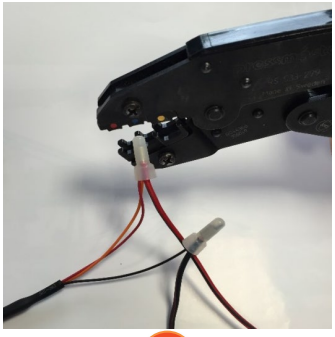

3

4

SOPORTE

Abra el soporte tirando de la manija derecha.

Asegúrese de mantener un espacio libre de 50mm a la derecha del soporte para abrirlo correctamente y respetar las curvaturas del cable.

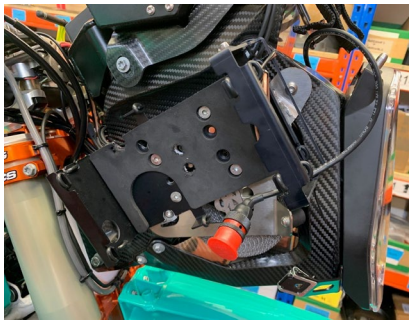

Elija una posición compatible para su soporte, cuando su vehículo en parada debe:

✓ tener acceso a los botones de Iritrack

✓ vista clara en la pantalla

La parte superior de Iritrack debe estar orientada hacia el cielo permitiendo la transmisión de antenas internas

ENCONTRARÁ EJEMPLOS DE INSTALACIÓN EN LA PÁGINA 4

Un control remoto Iritrack (para comprar en nuestra e-shop APR4083) está disponible si pierde espacio y / o para facilitar su instalación (consulte la página 5).

Dimensiones del soporte (abierto y cerrado) en mm

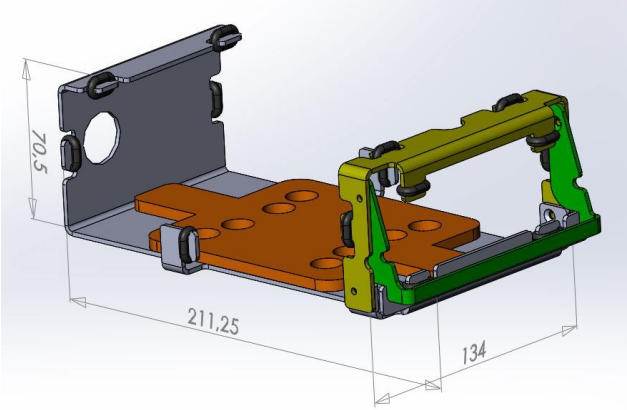

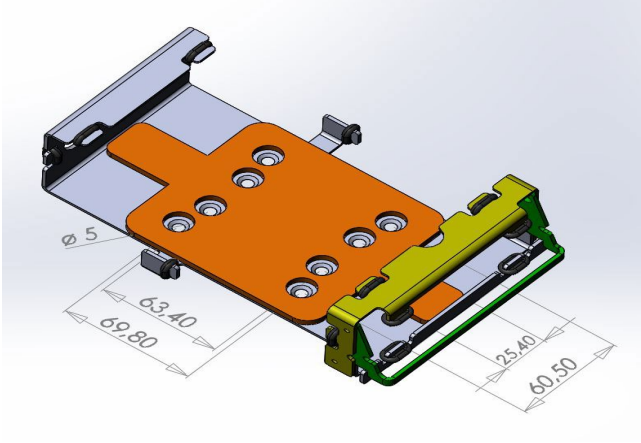

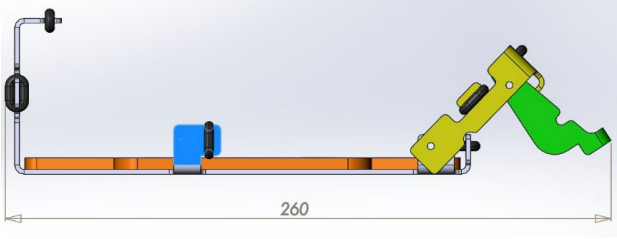

Aquí están los patrones de perforación del soporte (igual que el Iritrack anterior):

- Ancho : 69,80 mm
- Longitud: 60.50 mm
- Diámetro de perforación: 5 mm

SILENT-BLOCKS

El soporte debe instalarse con un sistema de absorción de impactos: silent-blocks (*para comprar en nuestra* e-shop APR4057).

Sin un sistema de absorción de impactos válido, su instalación será declarada no conforme en los controles técnicos.

ANTENAS Y CABLES

1) Conecte y bloquee el cable GPS (rojo) a la antena GPS (más pequeño) y el cable Iridium (verde) a la antena Iridium (más grande).
   Coloque un tubo retráctil en la conexión del conector / antena.
   Asegúrese de bloquearlo correctamente antes de calentar el tubo.
2) Lleva conectores al soporte
3) Las antenas GPS e Iridium deben colocarse horizontalmente en su torre de navegación (stick, serflex) y despejadas de cualquier elemento a 180° hacia el cielo.
   Las antenas pueden estar una al lado de la otra.
   Está prohibido pintarlos o integrarlos en el núcleo del vehículo.

Ejemplo de instalaciones compatibles: acceso a botones y pantalla

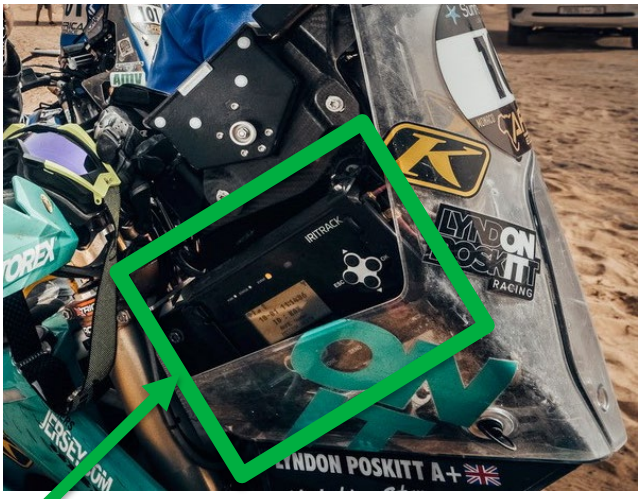

Compatibles pero :
- No se ve el flash / LED (mensaje/llamada HQ) desde su posición de conducción
- Los botones pueden ser difíciles de presionar en caso de caída en el lado de instalación

Si su configuración no se ajusta a los criterios de cumplimiento, su instalación debe realizarse a través del control remoto Iritrack (consulte la página 5).

No cumple :
X Sin acceso a botones
X Pantalla oculta

IRITRACK CONTROL REMOTO: GUIA DE INSTALACION MOTO – QUAD

Iritrack remoto es una extensión Iritrack de tamaño reducido que ofrece las mismas funciones (pantalla, botones, teléfono, SMS). **El control remoto debe estar conectado al Iritrack (que estará en lo carenado delantera de tu moto por ejemplo) mediante un cable integrado al control remoto.**

Características técnicas:

1) Dimensiones: 143 x 74 x 30 mm (A x A x P), sin cables
2) Prensaestopas: 14,50mm
3) Peso: 220g
4) Alimentación suministrada por Iritrack V3 (5-36VDC) a través de cable conector

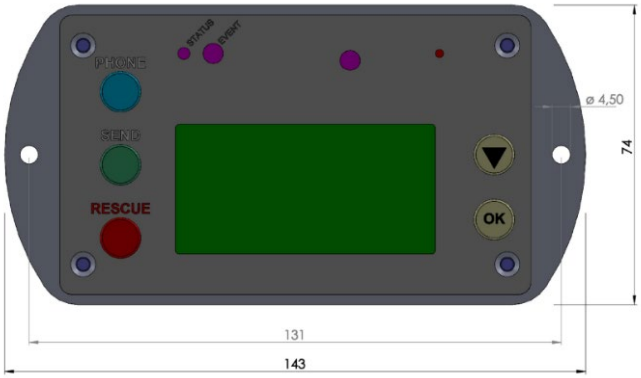

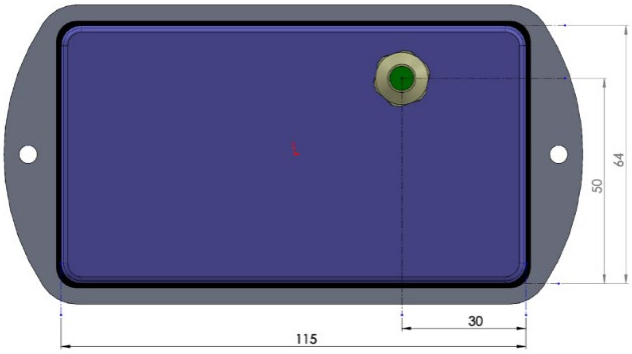

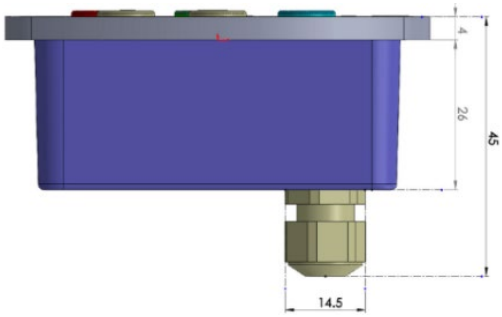

- El remoto se puede fijar o atornillar (Ø 4,50 mm) en la torre de navegación o en el manillar
- **La pantalla y los botones deben estar visibles y accesibles**
- El control remoto no requiere apuntar hacia el cielo

Compatibles:

✓ Botones accessibles
✓ Pantalla visible

La inclinación remoto es óptimo en estas imágenes. Permite un fácil uso y lectura desde la posición de conducción.