GUIA DE INSTALACION IRITRACK V3
MOTO - QUAD

Características técnicas:

1) Dimensiones: 180 x 112 x 53 mm (Altura x Anchura x Espesor), sin soporte, conectadores y cables
2) Peso: 830g
3) Consumo : 12V, 100mA (en suspensión), 1500mA con comunicaciones
4) Externa alimentación: Input: DC 6-42V (1A)
5) Batería interna: recargable Li-ion, 6800mAH - 3.75V
6) Antenas de GPS, Iridium y Radio internas
7) Micro y altavoz incorporados.

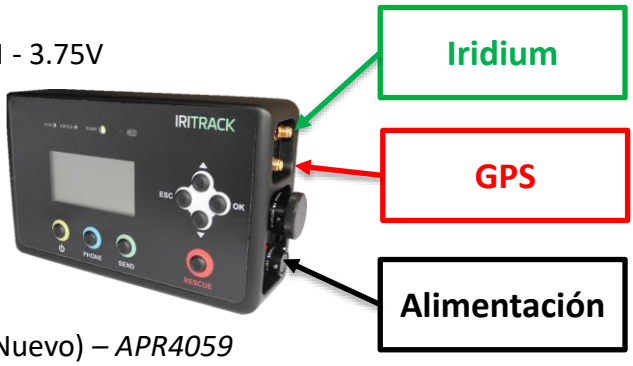

El kit se compone de:

1) Soporte Iritrack V3 (Nuevo) – *APR4063*
2) Cable de alimentación 1m con terminales (Nuevo) – *APR4059*
3) Antena Iridium (10cm) – *APR4036*
4) Cable Iridium 1m (Nuevo) – *APR4084*
5) Antena GPS (10cm) – *APR2861*
6) Cable GPS 1m – *APR4029*

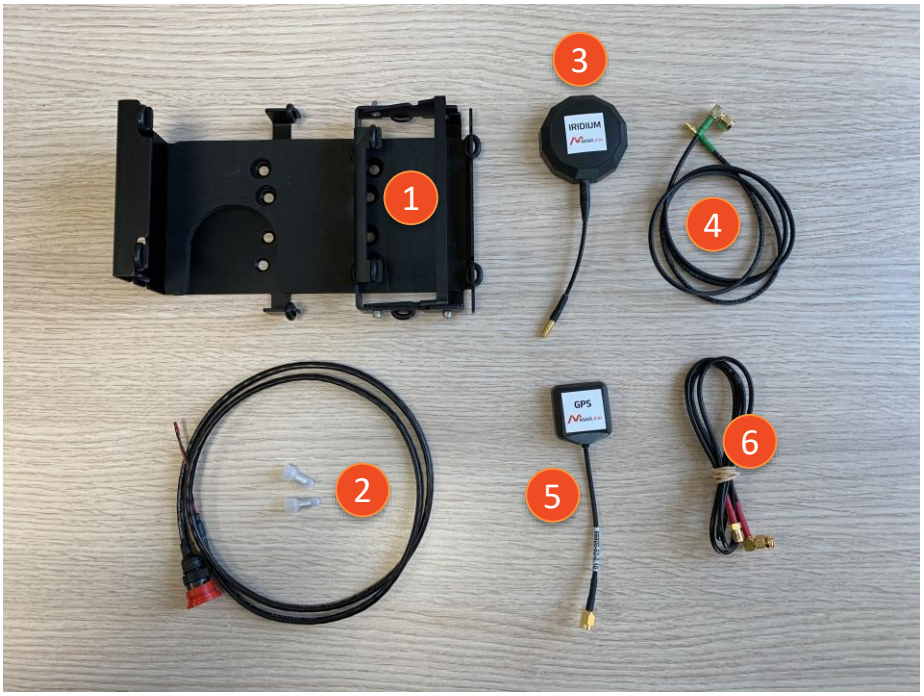

ALIMENTACIÓN

El cable de alimentación debe ser conectado directamente a la batería o a la caja de fusibles con alimentación permanente (no breaker – fusible 3A).

Si la configuración de su vehículo no lo permite, puede conectar su alimentación con una extensión como indicado abajo (no incluido en el kit pero disponible en E-shop APR 4033) :

1) Preparar el cable de alimentación V3, separar el cable negro de los otros

2) Conectar el cable de extensión (directo batería) al cable del Iritrack V3 utilizando los terminales (aprovisionada con el cable)
   - rojo y naranja con el rojo
   - negro con el cable negro

3) Utilizar una pinza para engastar terminales

4) Conectar el cable de extensión a la batería del vehículo, le cable rojo al +12V/+24V (terminal rojo) y el cable negro al terminal negativo de la batería.

5) Conectar el fusible

1

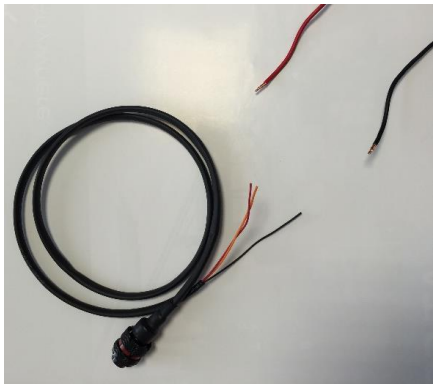

2

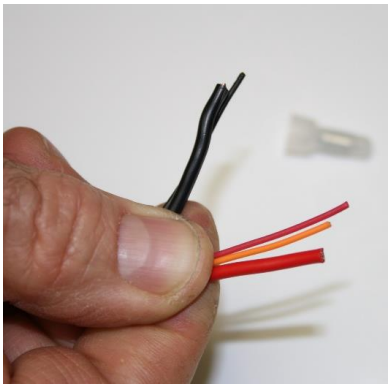

2

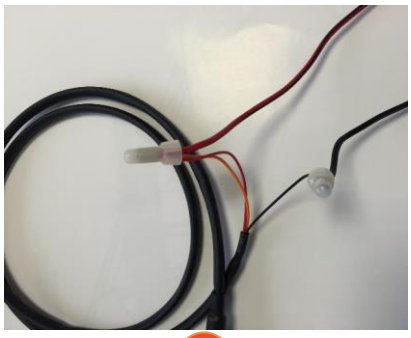

2

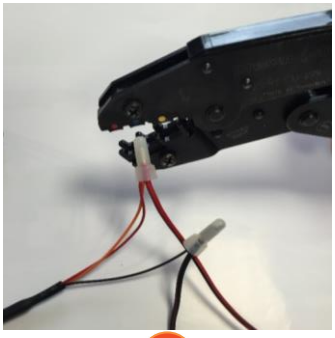

3

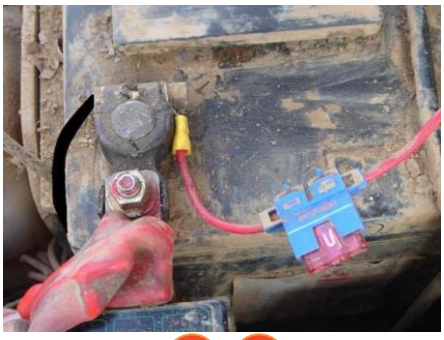

4 5

SOPORTE

A continuación se detallan las dimensiones de soporte del Iritrack V3 (abierto y cerrado) en milímetros (211,25 mm*134*70,5 mm).

El soporte se abre por el lado derecho tirando del asa. Asegúrese de que haya 50 mm de espacio a la derecha del soporte.

Aquí están los patrones de perforación del soporte (idénticos a la versión precedente del Iritrack):
- Anchura : 69,80 mm
- Altura : 60.50 mm
- Diámetro: 5 mm

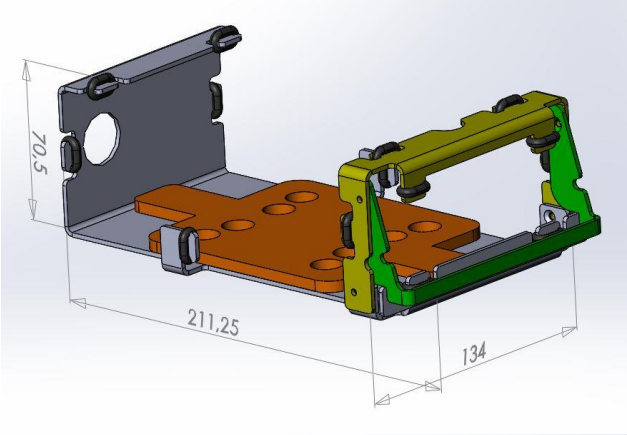

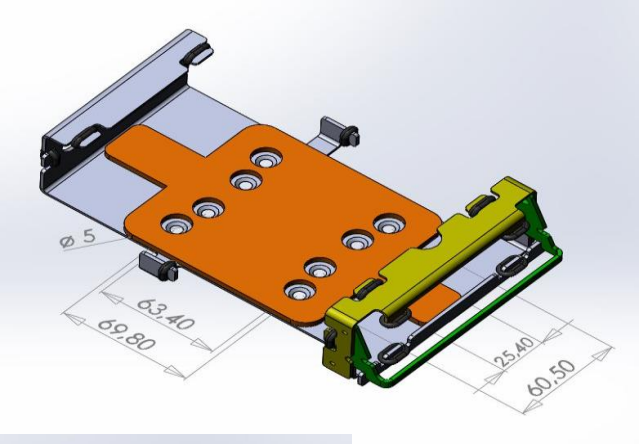

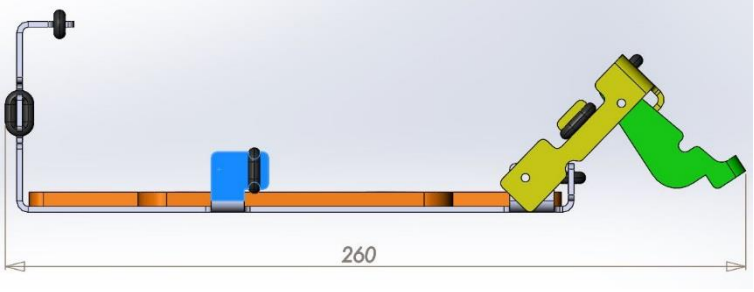

SILENT-BLOCKS

El soporte debe ser absolutamente equipado con un sistema de amortiguación: silent-blocks
→ ref Marlink : APR4057

ANTENAS Y CABLES

Las antenas magnéticas deben instalarse horizontalmente alejadas de cualquier obstáculo 180 grados hacia el cielo, en la torre de navegación (superficie metálica).
Las antenas GPS e Iridium pueden estar una al lado de la otra. Está prohibido pintarlos o integrarlos en el núcleo del vehículo.
Conecte el cable de GPS a la antena de GPS y lleve el conector de GPS al soporte.

Luego, lleve el conector Iridium al soporte.

Es muy importante colocar un tubo retráctil en cada antena / cable para acoplarlos. Antes de calentar el tubo retráctil, asegúrese de que los conectores estén correctamente bloqueados.

Una vez instalado New Iritrack, asegúrese de tener:
Perfecta visibilidad y acceso a la pantalla y los botones (Iritrack o remoto)

instalación obediente:

- ✓ Botones visibles y accessibles
- ✓ Pantalla visible

Obediente, pero:

- Sin visibilidad en el flash (notification/HQ calls via LED)
- El acceso a los botones puede resultar complicado en caso de caída por el lateral de la instalación
- Recomendamos un posicionamiento horizontal del Iritrack para que las antenas internas estén libres de obstáculos.

Instalación no conforme:
X Botones / Pantalla sin visibilidad ni acceso

Si la configuración de su moto no coincide con los criterios anteriores, la instalación necesitará el control remoto (ver más abajo).

GUIA DE INSTALACION IRITACK CONTROL REMOTO MOTO - QUAD

Características técnicas:

1) Dimensiones: 143 x 74 x 30 mm (Altura x Anchura x Profundo), sin cables
2) Empaquetadura: 14,50mm
3) Peso: 220g,
4) Alimentado por el Iritrack V3 (5-36VDC)

Lo control remoto debe ser conectado al Iritrack por su cable de alimentación. Para encender lo control remoto, tiene que encender el Iritrack (ON button)

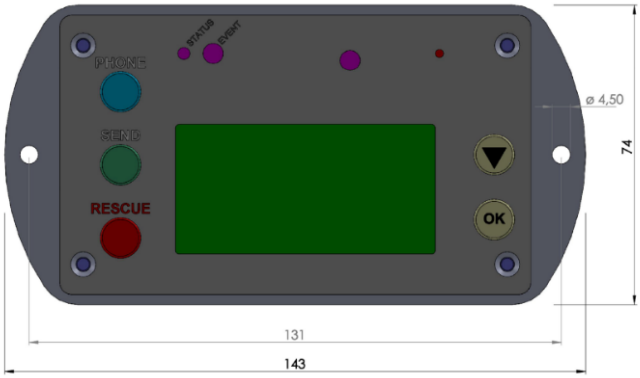

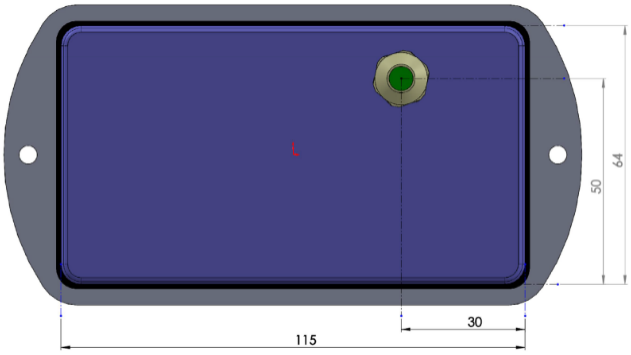

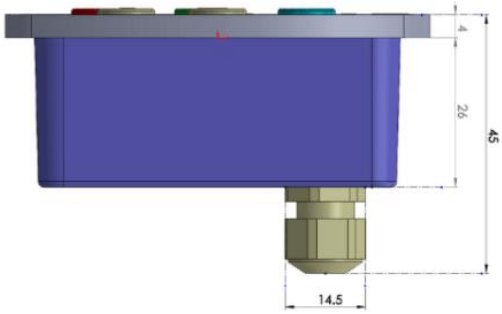

- **El control remoto se puede fijar o atornillar (Ø 4,50 mm) en la torre o en el manillar**
- **El conductor debe tener acceso a la pantalla, el micrófono y los botones**
- **Control remoto no está equipado con antenas internas. No es necesario tener vistas al cielo**

instalación obediente

✓ Botones visibles y accessibles
✓ Pantalla visible

La inclinación remota en la imagen de la derecha es óptima. Facilitará la lectura de pantalla desde el puesto de conducción del piloto.